BEDIENUNGSANLEITUNG

kapazitiver Touch-PC

fay-002

Copyright © 2018-2020 faytech AG

DEUTSCH

Inhaltsverzeichnis

Vorwort 4
- Hinweise zur Dokumentation 4
  - Disclaimer 4
  - Copyright 4
  - Auslieferungszustand 4
- Erklärung der Sicherheitssymbole 5
- Grundlegende Sicherheitsmaßnahmen 6
- Sorgfaltspflicht des Betreibers 7
- Anforderungen an das Bedienungspersonal 7
- Allgemeiner Warnhinweis 7
- Garantiebedingungen 8

Produktbeschreibung 10
- Bestimmungsgemäße Verwendung 10
- Schnittstellen 11
- Tasten 13
- Status-LEDs 14
- Lieferumfang 14

Installationsanleitung 15
- Transportieren 15
- Auspacken 15
- Montagemöglichkeiten 16
- Anschließen des Geräts 18

Betrieb 19
- Erstes Einschalten und Treiberinstallation 19
- BIOS-Einstellungen 19
- Fehlerbehebung 20
- FAQs 20

Service und Support 21
- Service 21
- Kontakt 21

Anhang 22
- Technische Daten 22
- Approvals 25

Vorwort

Hinweise zur Dokumentation

Diese Beschreibung wendet sich ausschließlich an ausgebildetes Fachpersonal der Steuerungs- und Automatisierungstechnik, das mit den geltenden nationalen Normen vertraut ist. Zur Installation und Inbetriebnahme der Komponenten ist die Beachtung der nachfolgenden Hinweise und Erklärungen unbedingt notwendig. Das Fachpersonal hat sicherzustellen, dass die Anwendung bzw. der Einsatz der beschriebenen Produkte alle Sicherheitsanforderungen, einschließlich sämtlicher anwendbaren Gesetze, Vorschriften, Bestimmungen und Normen erfüllt.

Disclaimer

Diese Dokumentation wurde sorgfältig erstellt. Die beschriebenen Produkte werden jedoch ständig weiter entwickelt. Deshalb ist die Dokumentation nicht in jedem Fall vollständig auf die Übereinstimmung mit den beschriebenen Leistungsdaten, Normen oder sonstigen Merkmalen geprüft. Falls sie technische oder redaktionelle Fehler enthält, behalten wir uns das Recht vor, Änderungen jederzeit und ohne Ankündigung vorzunehmen. Aus den Angaben, Abbildungen und Beschreibungen in dieser Dokumentation können keine Ansprüche auf Änderung bereits gelieferter Produkte geltend gemacht werden.

Copyright

© faytech AG.
Weitergabe sowie Vervielfältigung dieses Dokuments, Verwertung und Mitteilung seines Inhalts sind verboten, soweit nicht ausdrücklich gestattet.Zuwiderhandlungen verpflichten zu Schadenersatz. Alle Rechte für den Fall der Patent-, Gebrauchsmuster- oder Geschmacksmustereintragung vorbehalten.

Auslieferunszustand

Die gesamten Komponenten werden je nach Anwendungsbestimmungen in bestimmten Hard- und Software-Konfigurationen ausgeliefert. Änderungen der Hard-, oder Software-Konfiguration, die über die dokumentierten Möglichkeiten hinausgehen sind unzulässig und bewirken den Haftungsausschluss der faytech AG.

Erklärung der Sicherheitssymbole

In der vorliegenden Betriebsanleitung werden die folgenden Sicherheitssymbole verwendet. Diese Symbole sollen den Leser vor allem auf den Text des nebenstehenden Sicherheitshinweises aufmerksam machen.

GEFAHR	**Akute Verletzungsgefahr!** Wenn der Sicherheitshinweis neben diesem Symbol nicht beachtet wird, besteht unmittelbare Gefahr für Leben und Gesundheit von Personen.

WARNUNG	**Vorsicht Verletzungsgefahr!** Wenn der Sicherheitshinweis neben diesem Symbol nicht beachtet wird, besteht Gefahr für Leben und Gesundheit von Personen.

VORSICHT	**Schädigung von Personen!** Wenn der Sicherheitshinweis neben diesem Symbol nicht beachtet wird, können Personen geschädigt werden.

Achtung	**Schädigung von Umwelt oder Geräten** Wenn der Hinweis neben diesem Symbol nicht beachtet wird, können Umwelt oder Geräte geschädigt werden.

Hinweis	**Tipp oder Fingerzeig** Dieses Symbol kennzeichnet Informationen, die zum besseren Verständnis beitragen.

Grundlegende Sicherheitsmaßnahmen

Bevor der Touch-PC abgeschaltet werden darf, muss die laufende Software regulär beendet werden. Ansonsten können Daten auf der Festplatte verloren gehen. Lesen Sie dazu den Abschnitt Touch-PC ein- und ausschalten.

Achtung	**Alle Anlagenteile abschalten, dann den Feldbus abkoppeln** Vor dem Öffnen des Touch-PC-Gehäuses und immer, wenn der Touch-PC nicht für Steuerungszwecke eingesetzt wird, beispielsweise während der Funktionsprüfung nach einer Reparatur, müssen zuerst alle Anlagenteile abgeschaltet und danach der Touch-PC von der Anlage abgekoppelt werden. Abgeschaltete Anlagenteile müssen gegen Wiedereinschalten gesichert werden.

Achtung	**Keine Teile unter Spannung austauschen** Beim Ein- und Ausbau von Komponenten muss die Versorgungsspannung abgeschaltet sein. Durch Montagearbeiten im Touch-PC kann Schaden entstehen: • wenn Metallgegenstände wie Schrauben oder Werkzeug auf in Betrieb befindlichen Leiterplatten fallen. • wenn PC-interne Verbindungskabel während des Betriebs abgezogen oder eingesteckt werden. • wenn Steckkarten bei eingeschaltetem PC aus- oder eingebaut werden.

Sorgfaltspflicht des Betreibers

Der Betreiber muss sicherstellen, dass

- der Touch-PC nur bestimmungsgemäß verwendet wird (siehe Kapitel Produktbeschreibung).
- der Touch-PC nur in einwandfreiem, funktionstüchtigem Zustand betrieben wird.
- die Betriebsanleitung stets in einem leserlichen Zustand und vollständig am Einsatzort des Touch-PCs zur Verfügung steht.
- nur ausreichend qualifiziertes und autorisiertes Personal den Touch-PC bedient, wartet und repariert.
- dieses Personal regelmäßig in allen zutreffenden Fragen von Arbeitssicherheit und Umweltschutz unterwiesen wird, sowie die Betriebsanleitung und insbesondere die darin enthaltenen Sicherheitshinweise kennt.
- alle an dem Touch-PC angebrachten Sicherheits- und Warnhinweise nicht entfernt werden und leserlich bleiben.

Je nach Maschinen- und Anlagentyp, in dem der Touch-PC zum Einsatz kommt, bestehen nationale Vorschriften für Steuerungen solcher Maschinen und Anlagen, die der Betreiber einhalten muss. Diese Vorschriften regeln unter anderem, in welchen Zeitabständen die Steuerung überprüft werden muss.

Der Betreiber muss diese Überprüfung rechtzeitig veranlassen.

Achtung	**Nur Fachpersonal darf das Gehäuse des Touch-PCs öffnen** Der Betreiber hat dafür Sorge zu tragen, dass nur ausgebildetes Elektro-Fachpersonal das Gehäuse des Industrie-PCs öffnet. In diesem Fall erlischt die Garantie.

Bei Störungen am Touch-PC kann anhand der Liste im Abschnitt Störungsbeseitigung ermittelt werden, welche Maßnahmen einzuleiten sind.

Anforderungen an das Bedienungspersonal

Jeder Benutzer des Touch-PCs muss diese Betriebsanleitung gelesen haben.

Jeder Benutzer muss alle für ihn erreichbaren Funktionen der auf dem PC installierten Software kennen.

Allgemeiner Warnhinweis

Wenn Sie einen verbrannten Geruch wahrnehmen oder das Gerät Geräusche macht trennen Sie es sofort vom Stromnetz.

Hinweis	**Reinigung** Zur Reinigung des Gerätes schalten Sie es aus und nutzen Sie ein trockenes, weiches Tuch mit leichtem Druck.

Garantiebedingungen

faytech-Geräte werden nach modernsten Produktions- und Testverfahren hergestellt. Sorgfältig ausgewählte Komponenten und eine sorgfältige Fertigung gewährleisten einen zuverlässigen Betrieb und eine lange Lebensdauer. faytech garantiert dem Erstkäufer, dass jedes gelieferte faytech Touchdisplay zum Zeitpunkt des Versands frei von Material- oder Verarbeitungsfehlern ist und dass jedes gelieferte Modul für einen Zeitraum von 24 Monaten, gemessen ab dem Datum des ursprünglichen Versands, den veröffentlichten Spezifikationen entspricht. Die Verpflichtung von faytech im Rahmen der hierin enthaltenen Garantie beschränkt sich auf die Reparatur oder den Austausch eines faytech-Monitors, der nicht den Spezifikationen entspricht, vorausgesetzt, dass das Produkt an faytech zurückgegeben wird, die Transportkosten im Voraus bezahlt werden und dass das Produkt nach Prüfung durch faytech, wenn es innerhalb der angegebenen Werte und in Übereinstimmung mit der guten Ingenieurpraxis getestet wird, nicht den Spezifikationen gemäß der Definition entspricht. DIESE GARANTIE ERSETZT ALLE ANDEREN AUSDRÜCKLICHEN ODER STILLSCHWEIGENDEN GARANTIEN, EINSCHLIESSLICH UND OHNE EINSCHRÄNKUNG DIE GARANTIE DER MARKTGÄNGIGKEIT UND DIE GARANTIE DER EIGNUNG FÜR EINEN BESTIMMTEN ZWECK.

Alle Gewährleistungsansprüche müssen unverzüglich nach Eintritt der dazu führenden Umstände geltend gemacht und innerhalb der jeweiligen Gewährleistungsfrist bei faytech oder seinem Bevollmächtigten eingegangen sein. Diese Ansprüche sollten die Produktart und die Seriennummern sowie eine vollständige Beschreibung der Umstände, die zu dem Anspruch geführt haben, enthalten. Bevor Produkte zur Reparatur und/oder Anpassung zurückgesandt werden, muss eine schriftliche Genehmigung von faytech oder seinem autorisierten Vertreter für die Rücksendung sowie Anweisungen darüber, wie und wohin diese Produkte versandt werden sollen, eingeholt werden. Jedes Produkt, das zur Prüfung an faytech zurückgesandt wird, muss mit den von faytech als akzeptabel angegebenen Transportmitteln im Voraus bezahlt werden. faytech behält sich das Recht vor, jeden nicht unverzüglich gemeldeten Garantieanspruch und jeden Garantieanspruch auf einen Artikel abzulehnen, der verändert wurde oder mit nicht akzeptablen Transportmitteln versandt wurde. Wenn ein Produkt zur Prüfung und Inspektion oder aus einem anderen Grund zurückgesandt wird, ist der Kunde für alle Schäden verantwortlich, die sich aus unsachgemäßer Verpackung oder Handhabung und Transportverlust ergeben, ungeachtet eines Mangels oder einer Nichtkonformität des Produkts. In allen Fällen liegt die alleinige Verantwortung für die Bestimmung der Ursache und Art des Fehlers bei faytech, und die diesbezügliche Entscheidung von faytech ist endgültig. Wenn festgestellt wird, dass das Produkt von faytech ohne Grund zurückgegeben wurde und noch einsatzfähig ist, wird der Kunde benachrichtigt und das Produkt auf Kosten des Kunden zurückgegeben. Darüber hinaus kann nach eigenem Ermessen von faytech eine Gebühr für die Prüfung und Prüfung der so zurückgegebenen Produkte erhoben werden.

DIE HAFTUNG DES VERKÄUFERS FÜR SCHÄDEN GEHT NICHT ÜBER DIE ZAHLUNG HINAUS, DIE DER VERKÄUFER GEGEBENENFALLS FÜR DIE EINHEIT DER GELIEFERTEN ODER ZU ERBRINGENDEN WARE ODER DIENSTLEISTUNG ERHALTEN HAT, DIE GEGENSTAND VON ANSPRÜCHEN ODER STREITIGKEITEN IST. IN KEINEM FALL HAFTET DER VERKÄUFER FÜR ZUFÄLLIGE, FOLGE- ODER SONDERSCHÄDEN. DIE HAFTUNG GEGENÜBER DRITTEN FÜR KÖRPERVERLETZUNGEN EINSCHLIEßLICH TOD, DIE SICH AUS DER LEISTUNG DES VERKÄUFERS ERGEBEN, WIRD IN ÜBEREINSTIMMUNG MIT DEM ANWENDBAREN RECHT FESTGELEGT, UND DIE OBEN GENANNTE GESAMTHAFTUNGSBESCHRÄNKUNG GILT NICHT ALS BESCHRÄNKUNG DES VERKÄUFERS FÜR SCHÄDEN AUS SOLCHEN KÖRPERVERLETZUNGEN, EINSCHLIEßLICH TOD.

Wenn ein ausgefallenes Modul im Rahmen der Garantie ersetzt wird, gilt der höhere Betrag aus dem Saldo der ursprünglichen Garantiezeit oder 90 Tagen als verbleibende Garantiezeit. Das ausgetauschte Gerät hat keine neue Garantie.

LEBENSERHALTENDE RICHTLINIEN "WARNUNG: NICHT IM LEBENSERHALT VERWENDEN" DIE PRODUKTE DES VERKÄUFERS SIND OHNE DIE AUSDRÜCKLICHE VORHERIGE SCHRIFTLICHE GENEHMIGUNG DES GESCHÄFTSFÜHRER VON FAYTECH NICHT ZUR VERWENDUNG ALS KRITISCHE KOMPONENTEN IN LEBENSERHALTENDEN GERÄTEN ODER SYSTEMEN ZUGELASSEN. Wie hierin verwendet, sind "lebenserhaltende Vorrichtungen oder Systeme" Vorrichtungen, die die Lebensdauer unterstützen oder aufrechterhalten und deren Nichtbeachtung bei ordnungsgemäßer Verwendung gemäß den in der Kennzeichnung enthaltenen Gebrauchsanweisungen vernünftigerweise zu einer erheblichen Verletzung des Benutzers führen kann. Eine "Kritische Komponente" ist jede Komponente einer lebenserhaltenden Vorrichtung oder eines Systems, deren Nichterfüllung vernünftigerweise erwartet werden kann, dass sie den Ausfall der lebenserhaltenden Vorrichtung oder des Systems verursacht oder deren Sicherheit oder Wirksamkeit beeinträchtigt.

Sollte Ihr Gerät innerhalb der Garantiezeit einen Defekt aufweisen, wenden Sie sich bitte direkt an faytech. Die Garantiezeit beträgt 24 Monate ab Kaufdatum unter den folgenden Bedingungen:

- Alle Garantien sind ungültig, wenn das Gerät ohne vorherige Zustimmung von faytech geöffnet oder demontiert wurde.
- Schäden, die durch unsachgemäße Handhabung oder Bedienung, durch unsachgemäße Installation oder Lagerung, durch unsachgemäße Anschlüsse sowie durch höhere Gewalt oder andere äußere Einflüsse entstehen, fallen nicht unter die Garantie.
- Im Falle eines Garantieanspruchs behalten wir uns das Recht vor, die defekten Komponenten zu ersetzen oder das Gerät auszutauschen.
- Ausgetauschte Komponenten oder Geräte werden Eigentum von faytech.
- Schadensersatzansprüche sind ausgeschlossen, soweit sie nicht auf Vorsatz oder grober Fahrlässigkeit des Herstellers beruhen.
- Nach Ablauf der Gewährleistungsfrist können Gewährleistungsansprüche nicht mehr geltend gemacht werden.
- Jedem Garantieanspruch muss ein Kaufnachweis (Quittung oder Rechnung) beigefügt werden.

Produktbeschreibung

Bestimmungsgemäße Verwendung

Der faytech kapazitiver Touch-PC series kommen in vielen verschiedenen Anwendungsbereichen zum Einsatz (In Industrie- oder Retail-Anwendungen).

Vorderseite des 15" kapazitiver Touch-PC

Das Herzstück der kapazitiven Touch-PC-Serie ist das fay-002 Industrie-Mainboard, angetrieben durch:

J1900
einen Intel® Celeron™ J1900 QuadCore Prozessor mit bis zu 2.42 GHz Frequenz, 4G RAM, 64G SSD und Intel®'s HD Graphik Chipset, Full HD unterstützend, Direct X 11.1 und OpenGL 4.0.

N2807
einen Intel® Celeron™ N2807 DualCore Prozessor mit bis zu 2.42 GHz Frequenz, 4G RAM, 64G SSD und Intel®'s HD Graphik Chipset, Full HD unterstützend, Direct X 11.1 und OpenGL 4.0.

Schnittstellen

Schnitstellen des kapazitiver Touch-PC

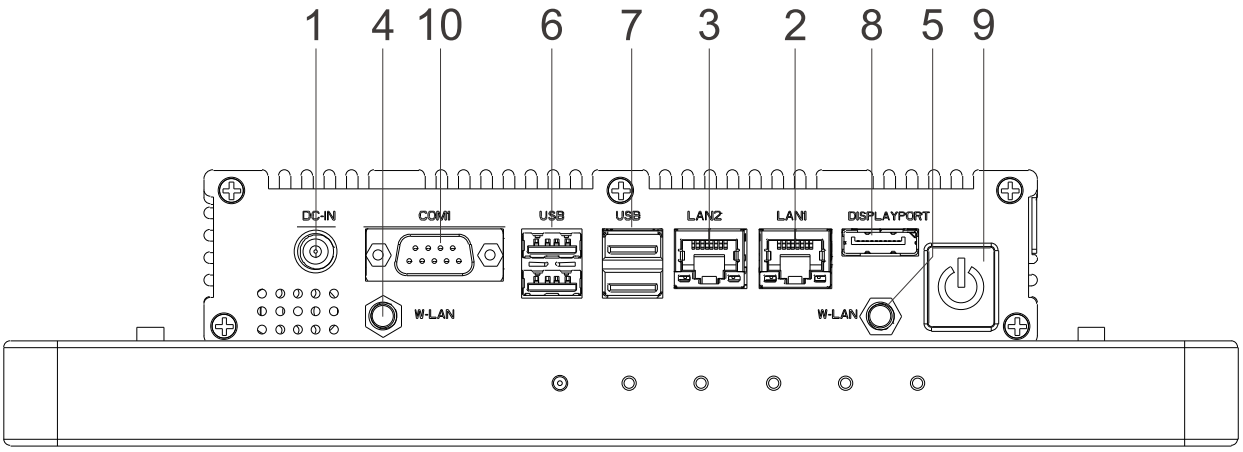

Rechte Seite des kapazitiver Touch-PC

Stromversorgung
Über die Buchse (**1**) wird die Stromversorgung des Touch-PCs hergestellt. Der DC-IN-Eingang (verschraubbar) beträgt 12V.

Netzwerk-Anschluss
Die RJ-45-Buchse (**2, 3**) ermöglicht den Anschluss des Touch-PCs an ein 10/100/1000 BASE-T Netzwerk.

Die Antenne Anschluss (**4, 5**) des Touch-PCs ermöglicht den Anschluss über W-LAN mit der mitgelieferten Antenne. Frequenzband: 2,4GHz, Max. Sendeleistung: 2mW (mit mitgelieferter Antenne) / 6,3mW (maximal mit beliebiger Antenne).

USB-Schnitstellen
Die vier USB-Schnittstellen (**6, 7**) dienen dem Anschluss von Peripheriegeräten mit USB-Anschluss. Unterstützt wird die USB3.0-Norm (**6**) und USB 2.0-NORM (**7**).

DP (DisplayPort)
Der DP Anschluss (**8**) dient der Übertragung des Videosignals.

Ein / Ausschalter
Mit der Taste (**9**) kann der Touch-PC ein- und ausgeschaltet werden.

RS232 / 485, COM1
Der Touch-PC verfügt über eine serielle Schnittstellen COM1 (**10**) vom Typ RS232 / RS485, im BIOS einstellbar.

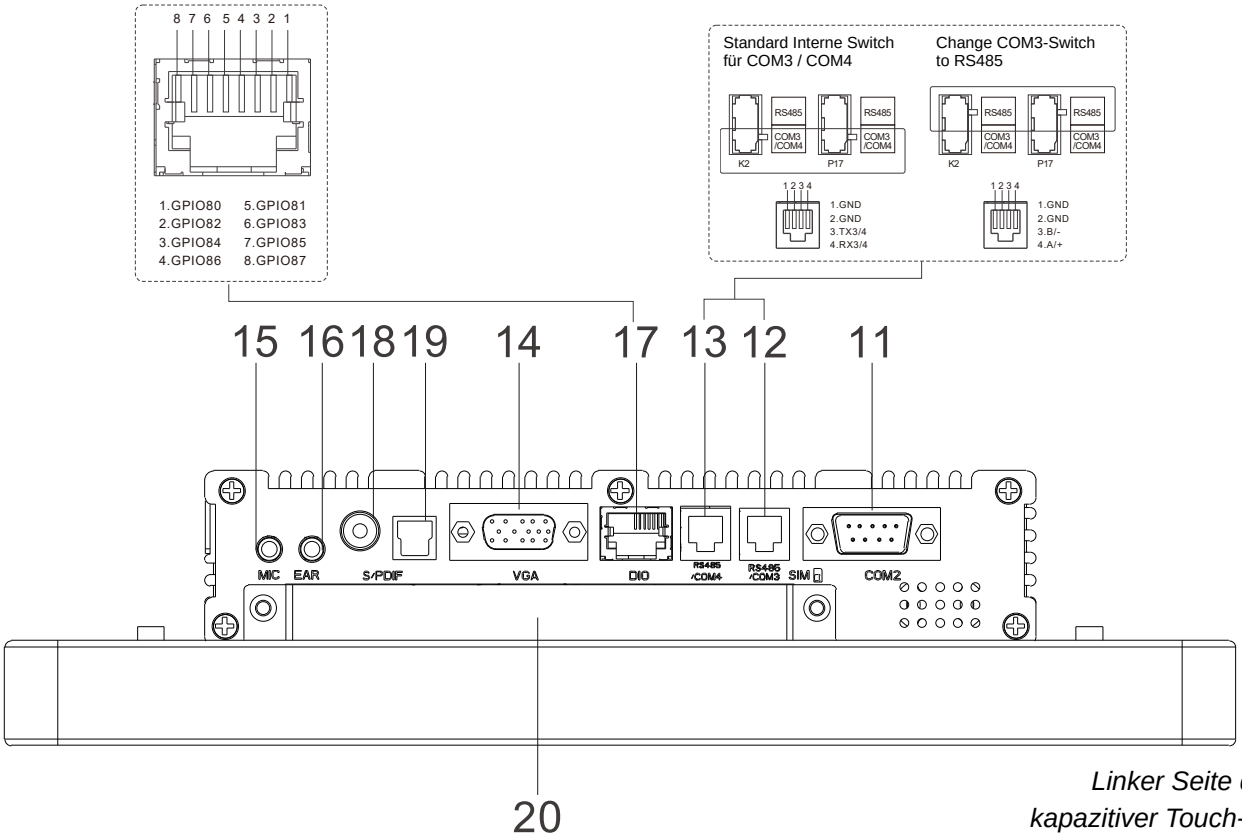

Linker Seite des kapazitiver Touch-PC

RS232 / 485, COM2
Der Touch-PC verfügt über eine serielle Schnittstellen COM2 (**11**) vom Typ RS232 / RS485, im BIOS einstellbar.

RS232 / 485, COM3 & 4 (3-PIN)
Der Touch-PC verfügt über eine serielle Schnittstellen COM3 (**12, 13**) vom Typ RS232 / RS485, im BIOS einstellbar. Zugeordnete Pins und Schaltmöglichkeiten finden Sie oben.

VGA (Video Graphics Array)
Der VGA Anschluss (**14**) dient der Übertragung des Videosignals.

Audio- und Mikrofonanschluss
Der Audio- und Mikrofonanschluss (**15, 16**) hat einen Durchmesser von 3,5 mm und wird zur Übertragung von Audiosignalen verwendet.

DIO / GPIO (General-Purpose Input/Output)
Der GPIO (**17**) ist ein RJ45-Stecker und hat insgesamt 8 Pins,
wie oben veranschaulicht.

S/PDIF & TOSLINK (Sony/Philips Digital Interface)
Der S/PDIF-Anschluss (**18, 19**) ist für eine unidirektionale, selbstsynchronisierende und serielle Schnittstelle zur elektrischen oder optischen Übertragung digitaler Stereo- oder Mehrkanal-Audiosignale.

SSD Module Slot
Der SSD-Steckplatz (**20**) verfügt über eine 2,5" wechselbare SSD.

Tasten

Mehrere Touch-PCs dieser Serie verfügen über zusätzliche Bedientasten an der Seite des Gerätes sowie eine LED-Anzeige.

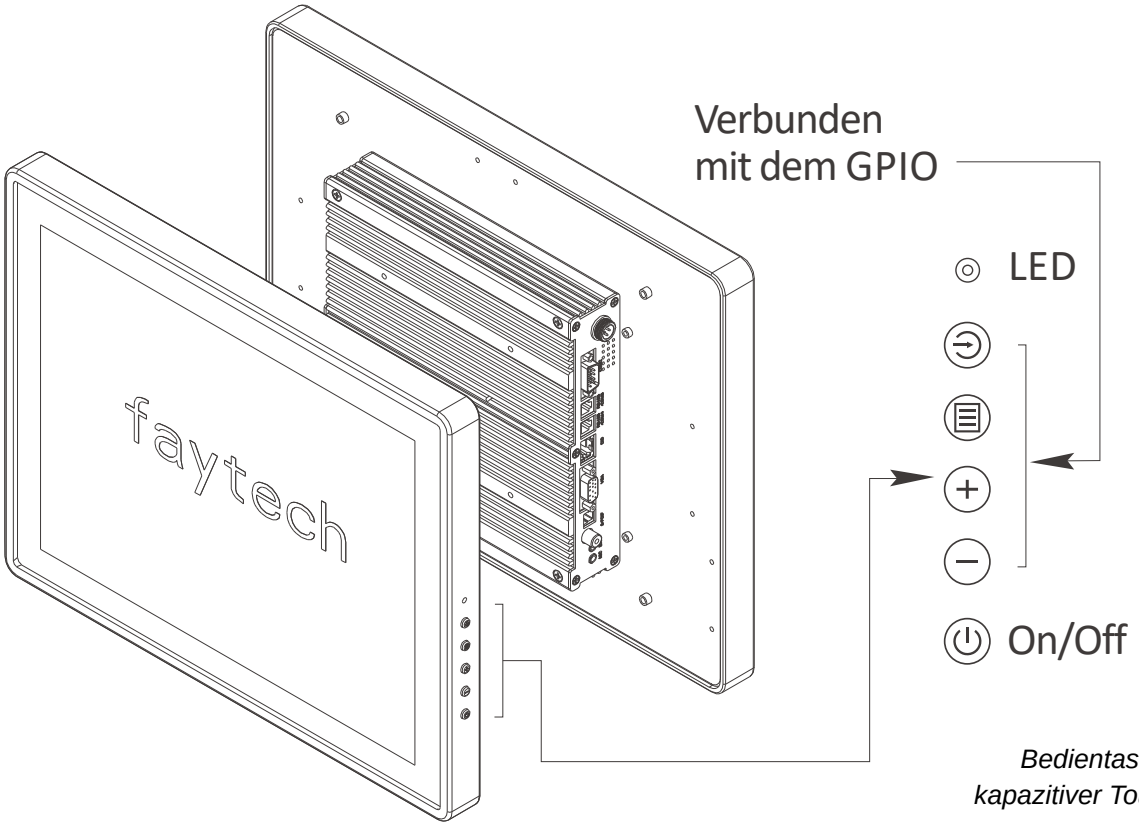

Bedientasten des kapazitiver Touch-PC

Tastenbelegung

- Input: Auswählen der Signal-Quelle
- Menu: Öffnen des OSD Menüs
- +/↑: Erhöhen der Lautstärke/Nach Oben navigieren (Menü)
- - /↓: Verringern der Lautstärke/Nach Unten navigieren (Menü)
- Power: An-/Ausschalten des Geräts

Hinweis	**OSD-Menu** Das OSD-Menü kann auch mit der Software im Betriebssystem gesteuert werden.

Status-LEDs

Kein LED
Keine Stromzufuhr

Grüne LED
Der Touch-PC ist eingeschaltet.

Rote LED
Der Touch-PC ist an eine Stromquelle angeschlossen, aber er ist derzeit ausgeschaltet.

Achtung	**Bewegen oder Reinigen des Gerätes** Achten Sie darauf, dass Sie das Gerät nur reinigen oder bewegen, wenn die LED-Leuchte ausgeschaltet ist.

Lieferumfang

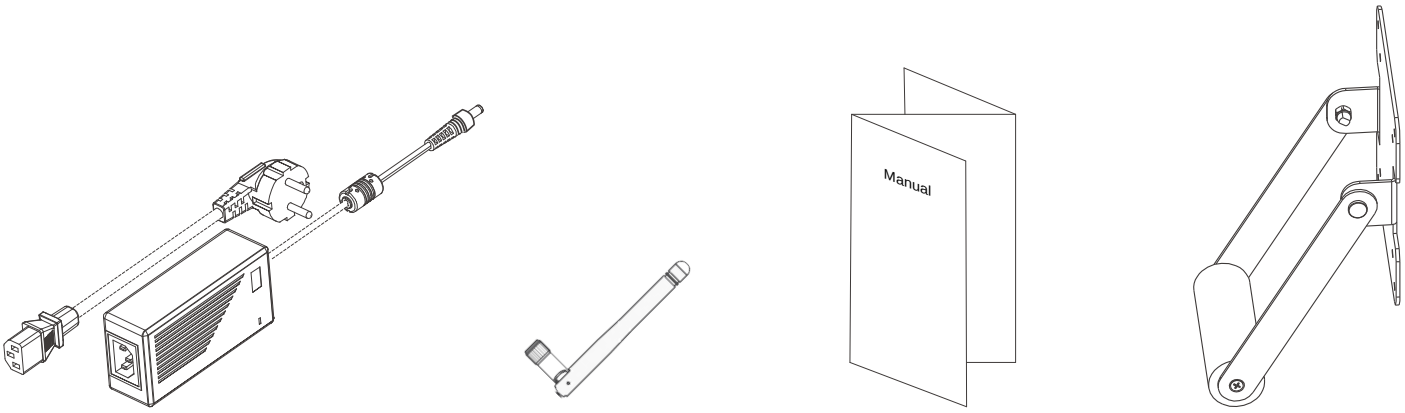

1 2 3 4

Netzteil
Das mitgelieferte Netzteil (**1**) verfügt über einen schraubbaren Anschluss. Die Spannungsversorgung ist 100-240V AC 50-60 Hz 1.5A.

W-LAN Antenne
Die mitgelieferte W-LAN Antenne (**2**) kann auf den W-LAN-Anschluss aufgeschraubt werden, um den Touch-PC mit einem Netzwerk (Internet) zu verbinden.
Frequenzband: 2,4GHz / Max. Sendeleistung: 2mW

Kurzanleitung
Diese Kurzanleitung (**3**) enthält die wichtigsten Informationen zum Touch-PC.

Standard Stand
Dieser Standardständer (**4**) ist für die Geräte 13,3 - 21,5" im Lieferumfang enthalten. Kann einfach auf der Rückseite mit VESA 75 oder VESA 100 Löchern verschraubt werden.

Installationsanleitung

Transportieren

Trotz des robusten Aufbaus sind die eingebauten Komponenten empfindlich gegen starke Erschütterungen und Stöße. Schützen Sie deshalb Ihren Touch-PC bei Transporten vor großer mechanischer Belastung. Für den Versand sollten Sie die Originalverpackung benutzen.

Achtung	**Beschädigungsgefahr des Gerätes** Achten Sie bei Transporten in kalter Witterung oder wenn das Gerät extremen Temperaturschwankungen ausgesetzt ist darauf, dass sich keine Feuchtigkeit (Betauung) an und im Gerät niederschlägt. Das Gerät ist langsam der Raumtemperatur anzugleichen, bevor es in Betrieb genommen wird. Bei Betauung darf das Gerät erst nach einer Wartezeit von ca. 12 Stunden eingeschaltet werden.

Auspacken

Gehen Sie beim Auspacken des Gerätes wie folgt vor:

1. Entfernen Sie die Verpackung.
2. Werfen Sie die Originalverpackung nicht weg. Bewahren Sie diese für einen Wiedertransport auf.
3. Überprüfen Sie die Lieferung anhand Ihrer Bestellung auf Vollständigkeit.
4. Bitte bewahren Sie unbedingt die mitgelieferten Unterlagen auf, sie enthalten wichtige Informationen zum Umgang mit Ihrem Gerät.
5. Prüfen Sie den Verpackungsinhalt auf sichtbare Transportschäden.
6. Sollten Sie Transportschäden oder Unstimmigkeiten zwischen Verpackungsinhalt und Ihrer Bestellung feststellen, informieren Sie bitte den faytech Service.

Montagemöglichkeiten

Es gibt mehrere Möglichkeiten, das Gerät zu montieren:

1. Verwenden Sie die VESA-75 oder VESA-100 Löcher auf der Rückseite, um sie an einer Wand oder an einem Stativ zu befestigen.

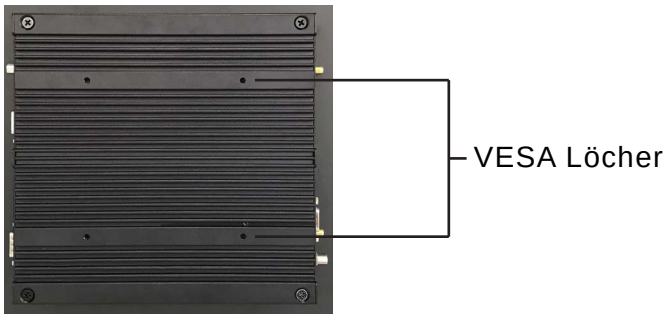

VESA 75/100 Wandhalterung

VESA 75/100 Metallstandfuß

2. Verwenden der U-Profile Halterungen in Kombination mit den VESA-Löchern, um das Gerät in einen Schrank zu integrieren.

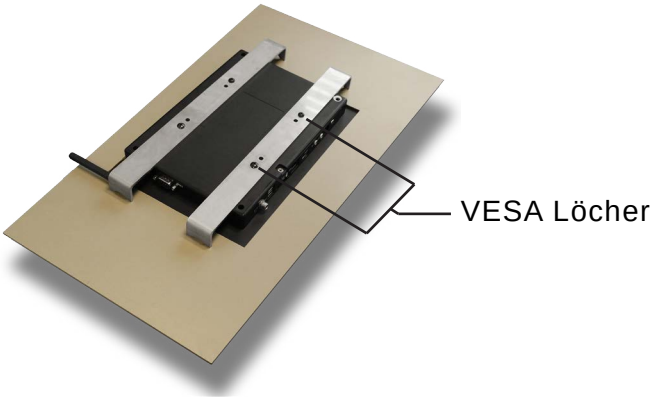

U-Profile Halterung

3. Verwenden der Montageklammern, um das Gerät in einen Schrank zu integrieren. Diese Montagelösung nutzt die Schraublöcher, die für alle Peripheriegeräte verwendet werden können.

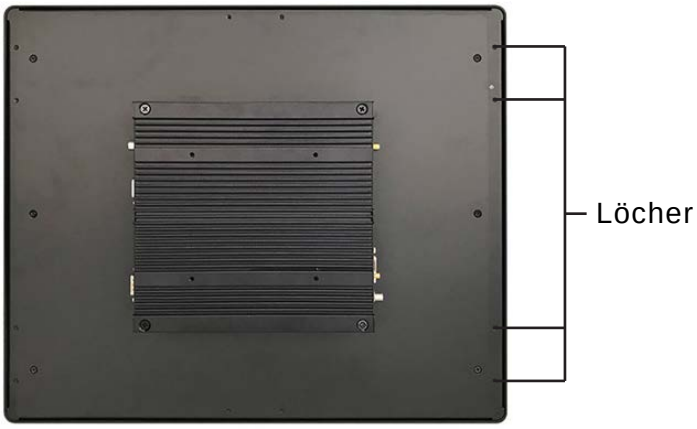

Montageklammern

Hinweis	**Eigene Montagelösung** Natürlich ist es auch möglich, eigene Montagelösungen zu verwenden. faytech ist nicht verantwortlich für die ordnungsgemäße Verwendung der Montagen.

Anschließen des Geräts

Die Anschlüsse befinden sich an der Rückseite des Touch-PCs und sind im Kapitel Produktbeschreibung dokumentiert. Zum Starten schließen Sie ihr Gerät mit dem beliegenden AC Adapter an eine Stromquelle an oder nutzen Sie eine entsprechende 12V DC Stromquelle. Für alle Strominformationen siehe jeweiliges Produktetikett.

Nach dem Anschluss des Netzteils an den Strom sollte eine grüne LED-Leuchte auf der Powerbox leuchten. Die LED-Leuchte am Gerät sollte rot leuchten.

Achtung	**Eigene Stromversorgung** Verwenden Sie Ihr eigenes Netzteil nur, wenn Sie sich über die Verwendung des Netzteils im Klaren sind. Wenn die falsche Spannung verwendet wird, kann dies das Gerät zerstören.

VORSICHT	**Feuer oder Rauch** Wenn das Gerät Feuer fängt oder zu rauchen beginnt, ziehen Sie sofort den Netzstecker und dann mit Pulver oder Stickstoff löschen.

Betriebsanleitung

Erstes Einschalten und Treiberinstallation

Um das Gerät einzuschalten, drücken Sie die Ein-/Aus-Taste auf der Rückseite oder Seite des Geräts. Wenn Sie den Touch-PC das erste Mal einschalten, wird das vorinstallierte Betriebssystem gestartet (Linux oder Windows).

Achtung	**Erst herunterfahren, dann ausschalten** Wird der Touch-PC abgeschaltet, während die Software eine Datei auf die Festplatte schreibt, wird diese Datei zerstört. Steuerungssoftware schreibt üblicherweise in Abständen von wenigen Sekunden selbstständig etwas auf die Festplatte, weshalb die Wahrscheinlichkeit sehr hoch ist, durch Abschalten bei laufender Software einen Schaden zu verursachen.

Um das Gerät optimal nutzen zu können, müssen Sie die richtigen Treiber für das Gerät herunterladen. Diese Treiber finden Sie auf der Website unter Downloads: www.faytech.com/downloads. Diese Serie verwendet das Mainboard fay-002 und benötigt daher die entsprechenden Treiber.

BIOS-Einstellungen

Im Folgenden werden die für Sie wichtigsten BIOS-Einstellungen erklärt. Bitte beachten Sie,dass das BIOS ein Spezial-BIOS für integrierte Monitor-PC-Lösung ist. Entsprechend kann es nach Verstelungen im BIOS vorkommen, dass Sie kein Bild mehr auf Ihrem Touch-PC-Bildschirm sehen. Aus diesem Grund sollten nur erfahrene Anwender veränderungen am BIOS vornehmen. Ist das System verstellt, gehen Sie wie folgt vor: Drücken Sie (auch wenn Sie kein Bild sehen) auf einer angeschlossenen Tastatur “Entf”, bis Sie sich sicher sind dass sie im BIOS sind. Dann drüchen Sie F5, Enter, F10 Enter. Das System startet neu und Sie sollten auf Ihren Monitor wieder ein Bild haben.

Hinweis	**Linux Vorinstalliert** Sofern auf Ihrem Touch-PC mit integrierter SSD ein aktuelles Ubuntu vorinstalliert ist lautet der Username “User” und Passwort “user123”. Wenn Sie das Passwort ändern wollen öffnen Sie ein Terminal. Tippen Sie “sudo su”, “enter”. Das Passwort ist noch “user123”. Dann “passwd user” und geben dann das neue Passwort ein.

Fehlerbehebung

Kein Bild

1. Überprüfen Sie zunächst, ob die Stromversorgung korrekt angeschlossen ist und funktioniert (grüne LED am Netzteil)
2. Bei Installation neuer Grafikkartentreiber wird unter Umständen das BIOS verstellt und es ist kein Bootscreen zu sehen. Warten Sie eine bis zwei Minuten, bis Windows geladen ist.
3. Schließen Sie eine externe Tastatur per USB an und überprüfen Sie, ob die Num-Lock LED der Tastatur leuchtet (drücken Sie Num-Lock). Leuchtet diese, liegt in der Regel nur ein verstelltes BIOS vor. Machen Sie den Rechner noch mal aus, starten Ihn neu und drücken Sie so lange “Entf” bis Sie sicher sind, dass Sie im BIOS sind. Stellen Sie die Grafikoptionen im BIOS gem. Kapitel BIOS-Einstellungen neu ein.
4. Führt keiner der oben genannten Punkte zum Erfolg, kontaktieren Sie bitte unseren direkten Hersteller-Service, unter den unten angegeben Kontaktdaten.

Touch Funktion is nicht genau

1. Bitte laden Sie sich von unserer Internetseite www.faytech.com die aktuellen Touch Treiber herunter. Führen Sie eine Neukalibrierung durch um den Touchscreen neu zu kalibrieren.

FAQs

Alles auf meinem Bildschirm ist spiegelverkehrt oder verkehrt herum, was soll ich tun?

Innerhalb des OSD-Menüs können Sie das Bild spiegelverkehrt oder verkehrt herum einstellen. Diese Funktion ist notwendig, wenn der Monitor über Kopf montiert ist oder Sie eine Rückfahrkamera verwenden. Die Einstellungen können im OSD-Menü vorgenommen werden, wenn eine Videoquelle angeschlossen ist und Sie das OSD-Menü öffnen.

Wie schließe ich das Touchdisplay an das entsprechende Netzteil an?

Alle Displays verfügen über eine externe Spannungsversorgung. Deshalb haben Sie zwei Möglichkeiten: Sie können das 12V DC-Netzteil oder das 230V-Netzteil welche im Lieferumfang enthalten sind, nutzen.

Die Touch-Funktion funktioniert nicht richtig, was kann ich tun?

Wenn Sie Probleme mit dem Touch haben, überprüfen Sie bitte, ob der Treiber und alle Kabel richtig installiert sind. Ansonsten wird der häufigste Fehler durch die Schutzfolie auf dem Touch-Display erzeugt. Bitte entfernen Sie die Schutzfolie, um das Display optimal nutzen zu können.

Kann ich die Touch-Funktion genau kalibrieren?

Das Touchpanel wird während des Herstellungsprozesses justiert. Sie können jedoch jederzeit eine neue Kalibrierung in der Touch-Software unter dem Kalibrationspunkt vornehmen.

Beeinträchtigt die Touch-Funktionalität die Bildqualität?

Nein, das Touchpanel ist transparent und nicht reflektierend. So fällt Ihnen die zusätzliche Scheibe nicht auf.

Service und Support

Service

Wenden Sie sich bei einem mutmaßlichen Defekt bitte immer direkt an uns. Unsere ausgebildeten After-Sales-Fachkräfte helfen Ihnen gerne bei der Lösung des Problems.

Bitte fügen Sie der/dem Kontakt-E-Mail/Fax Ihre Rechnung bei und schildern Sie welche Probleme Sie mit dem Touch-PC haben. Daraufhin erhalten Sie eine E-Mail/Fax mit Ihrer RMA-Nummer und weiteren Informationen zu Ihrer Reklamation. Für defektes Zubehör (Kabel und Adapter), das im Lieferumfang enthalten war, können wir Ihnen in der Regel vor Erhalt der beschädigten Ware einen Ersatz zusenden. Bei einem defekten Gerät versuchen wir, das Problem innerhalb von 3 Werktagen nach Erhalt zu überprüfen und zu beheben. Vergewissern Sie sich, dass Ihre Rücksendung ausreichend frankiert wurde, bevor Sie die Ware an uns zurücksenden. Wir akzeptieren keine unzureichend frankierten Pakete in unseren Servicezentren. Unzureichend frankierte Rücksendungen werden von uns direkt abgelehnt. Innerhalb der ersten 30 Tage nach dem Kauf eines neuen faytech-Produkts erstatten wir Ihnen die kompletten Rücksendekosten für defekte faytech Produkte. Für den Rest der Garantiezeit übernehmen wir die Versandkosten für reparierte oder ersetzte Artikel, die wir an Sie zurücksenden.

Für die Service-Fall-Bearbeitung außerhalb Chinas arbeiten wir mit lokalen Bevollmächtigten/ Servicepartnern zusammen, die je nach Vertragsgestaltung in unserem Namen auftreten. Weitere Informationen diesbezüglich erhalten Sie auf Anfrage unter den genannten Kontaktdaten.

Kontakt

Support Europe: +49 5542 303740
Global-Support: +86 755 89580612
Support Nordamerika: +1 646 205 3214
Support Indien: +91 11 4970 7436
Support Japan: +070 4127 5167
Support E-Mail: support@faytech.de
Internetseite: http://www.faytech.de/
Internetseite - RMA: https://rma.faytech.de

Hauptsitz

faytech AG
Bischhäuser Aue 10
37213 Witzenhausen
Germany

Anhang

Technische Daten

Artikelname	7" Kapazitiver Touch PC	8" Kapazitiver Touch PC	10" Kapazitiver Touch PC	10.1" Kapazitiver Touch PC
Artikel-Nummer	FT07N2807W4G64GCAP	FT08N2807W4G64GCAP	FT10J1900W4G64GCAP	FT101J1900W4G64GCAP
EAN-Nummer	6920734007530	6920734008537	6920734010585	6920734010561

LCD Panel	Bildschirmdiagonale (inch/cm)	7/17.78	8/20.32	9.7/24.64	10.1/25.65
	Aktiver Bereich Display (cm)	15.36×9.00	16.20×12.20	19.70×14.70	21.70×13.60
	Seitenverhältnis	16:9	4:3	4:3	16:10
	Physikalische Auflösung	1024×600	1024×768	1024×768	1280×800
	External maximum resolution	1920×1200	1920×1200	1920×1200	1920×1200
	Angezeigte Farben	16.7M	16.7M	16.7M	16.7M
	Helligkeit (cd/m²)	500	250	350	350
	Kontrast	700:1	700:1	800:1	800:1
	Typische Reaktionszeit Tr/Tf (ms)	10/15	6/14	10/15	10/15
	Betrachtungswinkel horizon./vert. (°)	150/145	150/150	170/170	170/170
	Lebenszeit Hintergrundbeleuchtung	LED / 20,000	LED / 20,000	LED / 20,000	LED / 20,000

PC System	CPU / Chipset	Intel® Celeron™ DualCore N2807 / Intel® E3800	Intel® Celeron™ QuadCore J1900 / Intel® E3800
	Memory / Storage	1x 4GB DDR3L SODimm (Erweiterbar auf 8GB) / 64GB SSD	
	Audio	Realtek 887 8 -channel high definition audio codec, Audio Amplifier EUA 2012A	
	Netzwerk	2x Realtek PCIe GB LAN 8111G; W-LAN	
	Treiber support / Vorinstalliert	Win7/8/10; Linux; 32Bit/64Bit / Linux Ubuntu	

Operation / Mechanical	IP-Schutzklasse	IP65 Front / IP40 Rückgehäuse			
	Betriebstemperatur (°C)	-10 ~ +60			
	Netto-Gewicht (kg)	2.30	2.40	2.00	2.00
	Brutto-Gewicht (kg)	2.60	2.70	2.90	2.90
	Gehäusematerial	Display mit Silikonrand, Aluminium Rückgehäuse			
	Gehäuse (cm)	19.56 × 13.76 × 4.85	20.10 × 16.05 × 4.67	24.43 × 19.52 × 5.25	27.60 × 19.20 × 4.95
	Befestigung	VESA 100	VESA 100	VESA 100	VESA 100

Power	Energieversorgung	100-240V ACDC active switching; 12V DC-Out			
	Betriebsspannung (V)	12			
	Stromverbrauch (W)	15	14	14	14

Touch Panel	Touch Technologie	Projected Capacitive 10-point Multitouch	
	Touchanschlüsse	USB	
	Lebenszeit (Berührungen)	Unlimitiert	
	Oberflächenhärte	7H	
	Oberflächenbehandlung	-	Entspiegelt (chemisch geätzt)

Externe Anschlüsse	Externe Anschlüsse	1x DisplayPort 1x Mic-In & Ear-Out 2x 10/100/1000Mbit RJ45 Ports 3x COM port Full-PIN (RS232/485; 5V/12V)	1x USB 3, 3x USB 2.0 ports 2x WLAN-Antennenanschluss 1x 12V DC-In (verschraubbar)	**Zusätzlich zu Anschlüssen in der linken Spalte:** 1x VGA-out (von internem Anschluss) 8x In/Out GPIO as RJ45 2x COM port 3-PIN (RX, TX, GND; RS232/485 umschaltbar) 1x 2.5" module slot, wechselbare SSD integriert 1x S/PDIF-Out (1x Cinch, 1x Torx module)
		2x Mini Card slots mit PCIe und USB Anschluss (2x Ganze oder Halbe Baugröße)	**Zusätzlich zu Anschlüssen in der linken Spalte:** 1x PCIeX1 Straddle Connector

*** Im Lieferumfang enthalten**
Netzteil (siehe: Energieversorgung), Kurzanleitung, W-LAN Antenne
10" + 10.1" enthalten außerdem: Standard Stand

Artikelname	12.1" Kapazitiver Touch PC	13.3" Kapazitiver Touch PC	15" Kapazitiver Touch PC	15.6" Kapazitiver Touch PC
Artikel-Nummer	FT12J1900W4G64GCAP	FT133J1900W4G64GCAP	FT15J1900W4G64GCAP	FT156J1900W4G64GCAP
EAN-Nummer	6920734012534	6920734013517	6920734015559	6920734016501

LCD Panel	Bildschirmdiagonale (inch/cm)	12.1/30.73	13.3/33.78	15/38.10	15.6/39.6
	Aktiver Bereich Display (cm)	24.60×18.40	29.37×16.52	30.40×22.80	34.42×19.36
	Seitenverhältnis	4:3	16:9	4:3	16:9
	Physikalische Auflösung	1024×768	1920×1080	1024×768	1920×1080
	External maximum resolution	1920×1200	1920×1200	1920×1200	1920×1200
	Angezeigte Farben	16.7M	16.7M	16.7M	262K
	Helligkeit (cd/m²)	500	350	300	250
	Kontrast	700:1	700:1	700:1	800:1
	Typische Reaktionszeit Tr/Tf (ms)	25/10	14/11	8/12	15/15
	Betrachtungswinkel horizon./vert. (°)	160/160	178/178	160/160	170/170
	Lebenszeit Hintergrundbeleuchtung	LED / 30,000	LED / min. 15,000	LED / 30,000	LED / min. 15,000

PC System	CPU / Chipset	Intel® Celeron™ QuadCore J1900 / Intel® E3800			
	Memory / Storage	1x 4GB DDR3L SODimm (Erweiterbar auf 8GB) / 64GB SSD			
	Audio	Realtek 887 8 -channel high definition audio codec, Audio Amplifier EUA 2012A			
	Netzwerk	2x Realtek PCIe GB LAN 8111G; W-LAN			
	Treiber support / Vorinstalliert	Win7/8/10; Linux; 32Bit/64Bit / Linux Ubuntu			

Operation / Mechanical	IP-Schutzklasse	IP65 Front / IP40 Rückgehäuse			
	Betriebstemperatur (°C)	-10 ~ +60			
	Netto-Gewicht (kg)	3.50	3.60	3.80	4.20
	Brutto-Gewicht (kg)	5.50	5.60	5.70	6.10
	Gehäusematerial	Display mit Silikonrand, Aluminium Rückgehäuse			
	Gehäuse (cm)	30.86 × 23.91 × 5.38	34.76 × 21.91 × 4.75	35.16 × 27.56 × 6.15	38.98 × 24.18 × 5.70
	Befestigung	VESA 100	VESA 100	VESA 100	VESA 100

Power	Energieversorgung	100-240V ACDC active switching; 12V DC-Out			
	Betriebsspannung (V)	12			
	Stromverbrauch (W)	15	15	17	16

Touch Panel	Touch Technologie	Projected Capacitive 10-point Multitouch
	Touchanschlüsse	USB
	Lebenszeit (Berührungen)	Unlimitiert
	Oberflächenhärte	7H
	Oberflächenbehandlung	Entspiegelt (chemisch geätzt)

Externe Anschlüsse	Externe Anschlüsse	2x COM port 3-PIN (RX, TX, GND; RS232/485 umschaltbar)	1x VGA-out (von internem Anschluss	8x In/Out GPIO as RJ45
		1x 2.5" module slot, wechselbare SSD integriert	2x 10/100/1000Mbit RJ45 Ports	2x WLAN-Antennenanschluss
		3x COM port Full-PIN (RS232/485; 5V/12V)	1x USB 3, 3x USB 2.0 ports	1x Mic-In & Ear-Out
		1x S/PDIF-Out (1x Cinch, 1x Torx module)	1x 12V DC-In (verschraubbar)	1x DisplayPort
	Erweiterungs-Steckplätze	2x Mini Card slots mit PCIe und USB interface (2x Ganze oder Halbe Baugröße) 1x PCIeX1 Straddle Connector		

*** Im Lieferumfang enthalten**
Netzteil (siehe: Energieversorgung), Kurzanleitung, W-LAN Antenne, Standard Stand

	Artikelname	17" Kapazitiver Touch PC	19" Kapazitiver Touch PC	21.5" Kapazitiver Touch PC
	Artikel-Nummer	FT17J1900W4G64GCAP	FT19J1900W4G64GCAP	FT215J1900W4G64GCAP
	EAN-Nummer	6920734017553	6920734019106	6920734022144
LCD Panel	Bildschirmdiagonale (inch/cm)	17/43.18	19/48.26	47.70×26.80
	Aktiver Bereich Display (cm)	33.79×27.04	37.93×30.41	19.70×14.70
	Seitenverhältnis	5:4	5:4	16:9
	Physikalische Auflösung	1280×1024	1280×1024	1920×1080
	External maximum resolution	1920×1200	1920×1200	1920×1200
	Angezeigte Farben	16.7M	16.7M	16.7M
	Helligkeit (cd/m²)	250	250	250
	Kontrast	1000:1	1000:1	1000:1
	Typische Reaktionszeit Tr/Tf (ms)	3.8/1.2	1.5/3.5	1.5/3.5
	Betrachtungswinkel horizon./vert. (°)	170/160	170/160	170/160
	Lebenszeit Hintergrundbeleuchtung	LED / 30,000	LED / 40,000	LED / 40,000
PC System	CPU / Chipset	Intel® Celeron™ QuadCore J1900 / Intel® E3800		
	Memory / Storage	1x 4GB DDR3L SODimm (Erweiterbar auf 8GB) / 64GB SSD		
	Audio	Realtek 887 8 -channel high definition audio codec, Audio Amplifier EUA 2012A		
	Netzwerk	2x Realtek PCIe GB LAN 8111G; W-LAN		
	Treiber support / Vorinstalliert	Win7/8/10; Linux; 32Bit/64Bit / Linux Ubuntu		
Operation / Mechanical	IP-Schutzklasse	IP65 Front / IP40 Rückgehäuse		
	Betriebstemperatur (°C)	-10 ~ +60		
	Netto-Gewicht (kg)	4.05	5.15	6.80
	Brutto-Gewicht (kg)	5.75	6.70	8.55
	Gehäusematerial	Display mit Silikonrand, Aluminium Rückgehäuse		
	Gehäuse (cm)	38.06 × 31.30 × 6.05	36.35 × 43.85 × 6.07	52.73 × 32.39 × 5.80
	Befestigung	VESA 100	VESA 100	VESA 100
Power	Energieversorgung	100-240V ACDC active switching; 12V DC-Out		
	Betriebsspannung (V)	12		
	Stromverbrauch (W)	17	34	24
Touch Panel	Touch Technologie	Projected Capacitive 10-point Multitouch		
	Touchanschlüsse	USB		
	Lebenszeit (Berührungen)	Unlimitiert		
	Oberflächenhärte	7H		
	Oberflächenbehandlung	Entspiegelt (chemisch geätzt)		
Externe Anschlüsse	Externe Anschlüsse	2x COM port 3-PIN (RX, TX, GND; RS232/485 umschaltbar) 1x 2.5" module slot, wechselbare SSD integriert 3x COM port Full-PIN (RS232/485; 5V/12V) 1x S/PDIF-Out (1x Cinch, 1x Torx module) 1x VGA-out (von internem Anschluss) 2x 10/100/1000Mbit RJ45 Ports	1x USB 3, 3x USB 2.0 ports 1x 12V DC-In (verschraubbar) 8x In/Out GPIO as RJ45 2x WLAN-Antennenanschluss 1x Mic-In & Ear-Out 1x DisplayPort	
	Erweiterungs-Steckplätze	2x Mini Card slots mit PCIe und USB interface (2x Ganze oder Halbe Baugröße) 1x PCIeX1 Straddle Connector		

*** Im Lieferumfang enthalten**
Netzteil (siehe: Energieversorgung), Kurzanleitung, VGA-, USB Touch-, Audio Kabel

Approvals

Declaration of Conformity (DoC)

Hersteller: faytech Tech. Co., Ltd.

Bevollmächtiger: faytech AG
Bischhäuser Aue 10
37213 Witzenhausen
Germany

Gemäß EMV-Richtlinie 2014/30/EU, LVD Richtlinie 2014/35/EU, Funkanlagenrichtlinie 2014/53/EU, RoHS Richtlinie 2011/65/EU (einschließlich der Änderung 2015/863/EU) und FCC Part 15 wird erklärt, dass die folgenden, unter der Marke faytech vertriebenen Produkte:

Series	Product Description	Model
7’’-22’’ Capacitive Touch PC	7” Capacitive Touch PC	FT07N2807W2G64GCAP
	8” Capacitive Touch PC	FT08N2807W2G64GCAP
	10” Capacitive Touch PC	FT10J1900W4G64GCAP
	10.1” Capacitive Touch PC	FT101J1900W4G64GCAP
	12.1” Capacitive Touch PC	FT12J1900W4G64GCAP
	13.3” Capacitive Touch PC	FT133J1900W4G64GCAP
	15” Capacitive Touch PC	FT15J1900W4G64GCAP
	15.6” Capacitive Touch PC	FT156J1900W4G64GCAP
	17” Capacitive Touch PC	FT17J1900W4G64GCAP
	19” Capacitive Touch PC	FT19J1900W4G64GCAP
	21.5” Capacitive Touch PC	FT215J1900W4G64GCAP

Die Firma faytech AG bestätigt hiermit, dass die bezeichneten Produkte mit der Richtlinie des Rates der Europäischen Union zur Angleichung der Rechtsvorschriften der Mitgliedstaaten über die elektromagnetische Verträglichkeit, LVD Richtlinie, Funkanlagenrichtlinie und RoHS Richtlinie (2014/30/EU, 2014/35/EU, 2014/53/EU, 2011/65/EU, 2015/863/EU), sowie der US Richtlinie FCC Part 15 übereinstimmen.

Zur Beurteilung der Erzeugnisse wurde nachfolgenden harmonisierten Normen geprüft:

· EN 55032 Class B:2015
· EN 50581
· EN 55024:2010+A1:2015
· EN 61000-6-4
· EN 61000-4-2:2009, EN 61000-4-3:2006+A1:2008+A2:2010
· EN 61000-4-4:2012, EN 61000-4-5:2014
· EN 61000-4-6:2014, EN 61000-4-8:2010, EN 61000-4-11:2004
· EN 61000-6-2
· EN 60950-1:2006+A11:2009+A1:2010+A12:2011+A2:2013

Die Geräte sind für die im Folgenden aufgelisteten Anwendungen geeignet.

Operation Purpose	As a touch PC connected to 100-240V via the included AC adapter.
Geographical Area	No limitation
Interface Description	For 7” and 8” Capacitive Touch PC, 12V DC power supply, USB, serial & RJ45 ports, audio input, video and audio outputs, W-LAN connection. For 10”-21.5” Capacitive Touch PC, 12V DC power supply, USB, serial, RJ45, GPIO ports, audio input, video and audio outputs, W-LAN connection.

Die alleinige Verantwortung für die Ausstellung dieser Konformitätserklärung trägt der Bevollmächtigte.

21.03.2019, Shenzhen, China

Arne Weber, managing founder of faytech AG